# 掲載見本

## 〔機械篇〕

### デュオフォーマ D（IHI フォイトペーパーテクノロジー）

洋紙・板紙全般向けフォーマ。第 25 回佐々木賞受賞。低～高速，薄～厚物の範囲において二面性がなく，地合のよい製品が製造できる。品質向上・能力向上に最適。

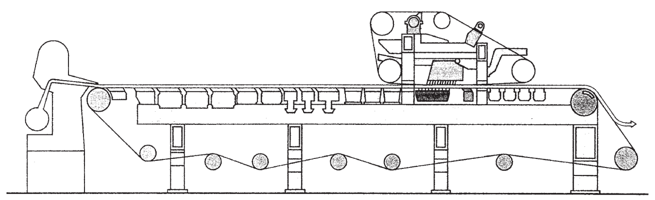

### デュオフォーマ TQv（IHI フォイトペーパーテクノロジー）

洋紙全般向けフォーマ。主に高速運転向けのギャップフォーマで，フォーミングロールとデュオフォーマ D の脱水ユニットの組合せ。設計抄速；～ 2200m/min。

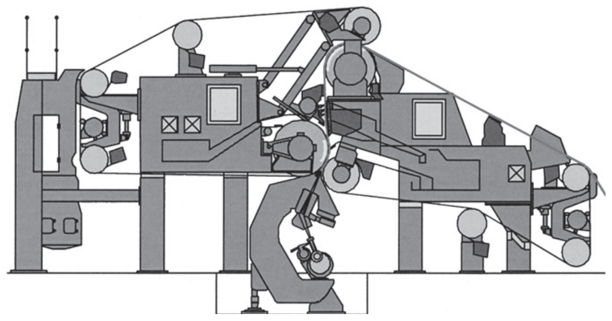

### PrimeLineBoard（板紙抄紙機）（アンドリッツ）

確立された技術と革新的なデザインにより古紙処理設備から抄紙機までの一貫板紙抄紙機設備で高品質・軽量板紙の製造を実現した。紙幅 12000mm，設計抄速最高 1600m/min に対応。ステップディフューザーヘッドボックス，ギャップフォーマーまたはフォードリニアのフォーミングセクション，Andritz Küsters 社のシュープレス，カレンダー技術，Andritz BMB のフィルムプレスを組み込む。電気，オートメーション，スタートアップアシスタンス，トレーニング，サービスを含めて提供可能。

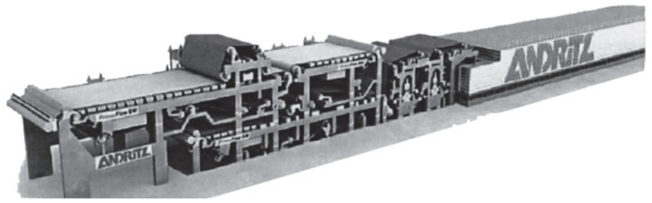

### オントップ“C フォーマ”（川之江造機）

既設フォードリニア上に設置することで，製品品質およびマシン操業性を向上させる。既設ワイヤー幅や紙種，坪量範囲は不問，抄速 90 ～ 800m/min に対応。ロールフォーマとブレードフォーマの組合せにより，最大限の地合向上と内添剤の高歩留りを両立。C 型キャンチ構造でメンテナンス容易。上方遠心脱水により，バキューム設備不要。カナダ・GL&V 社技術提携。米国・アジア納入実績多数，日本国内実績 5 台。

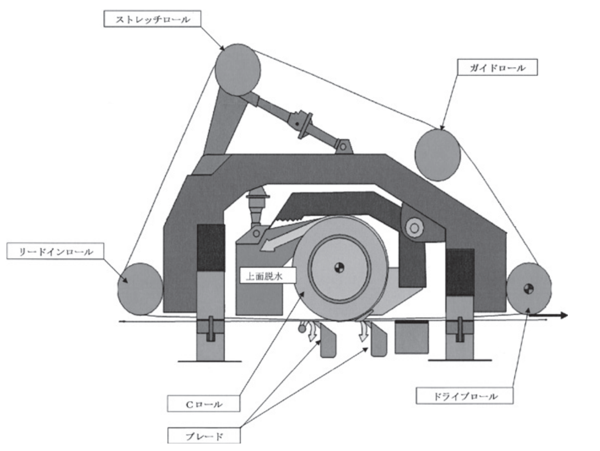

### PF トップフォーマ（小林製作所）

ベルボンド型フォーマの品質改善と増産を目的とし，パルスフレケンシー技術に基づき開発。抄造品種，抄造条件に最適な設計を行うことで，既設トップフォーマでの問題を容易に解消できる。納入実績抄速；～ 1150m/min。米国 Paperchine 社提携品。海外実績 10 台。

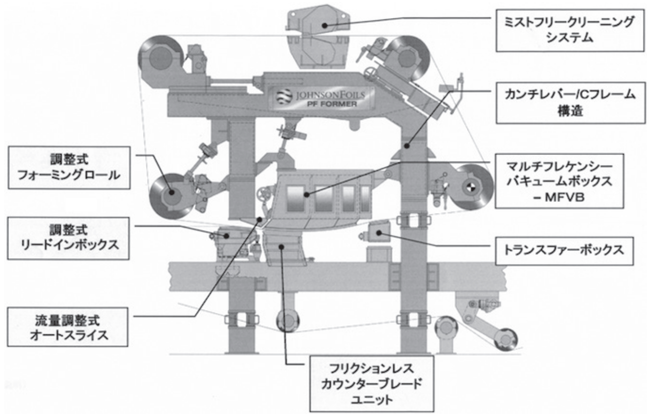

### オプティコンセプト（バルメット）

最大ワイヤー幅 11m，最高抄速 2000m/min 以上で高品質の紙を安定して抄造できる最新の製紙機械で 21 世紀の製紙プロセス。洗練されたデザインで，運転・操作性にも優れメンテナンスも容易。オプティフローヘッドボックス，オプティフォーマ，オプティプレス，シムランドライヤ，オプティサイザ，オプティロードカレンダ，オプティリール等で構成される。中・上質紙，コート紙だけでなく板紙等幅広い品種の抄造に適し，原紙から連続して塗工最終製品までをオールオンラインで製造することが可能で生産性にも優れている。

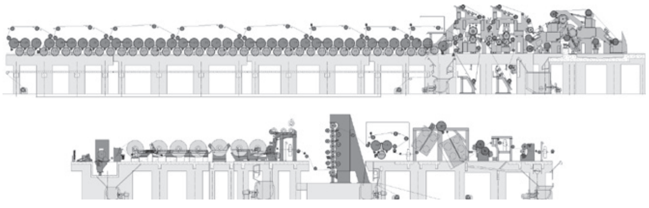

オールオンライン LWC 抄紙機

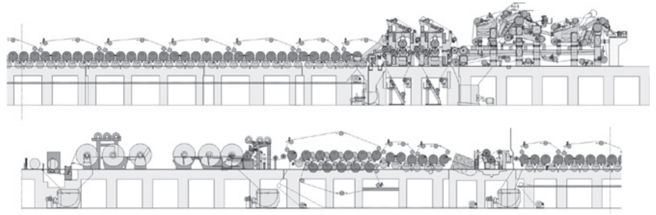

中芯およびテストライナー板紙抄紙機

## 〔薬品篇〕

### サイズ剤

| 会社名 | 銘柄 | 薬品系統主要成分 | 性状 | 有効成分濃度(%) | 主要特性 |  |  | 用法 | 荷姿 |  | 品質特徴・用途など | 代理店または輸入先 |
|---|---|---|---|---|---|---|---|---|---|---|---|---|
|  |  |  |  |  | イオン性 pH | 粘度mPa・s またはCPS | その他 |  | 容器 | 重量 |  |  |
| 【サイズ剤】 |  |  |  |  |  |  |  |  |  |  |  |  |
| 荒川化学工業 | サイズパインE (SP-E) | ロジン | 溶液（水） | 30 | アニオン 10.4～11.0 | 100以下 (25℃) |  | 内添 | C/N<br>D/M<br>コンテナ<br>ローリー | 18kg<br>200kg<br>1 t<br>10 t | 汎用強化ロジンサイズ剤. |  |
|  | サイズパインG-F (SPG-F) | 〃 | 〃 | 50 | 〃 | 約200 (同) |  | 〃 | 〃 | 〃 | 汎用サイズ剤，熱水サイズに有効. |  |

### 填料・顔料　炭酸カルシウム・酸化チタン・酸化亜鉛・微粉ケイ酸

| 会社名 | 銘柄 | 薬品系統主要成分 | 特性 | 水分(%) | 主要特性 |  |  |  |  |  |  |  | 用法 | 荷姿 |  | 品質特徴・用途など | 代理店または輸入先 |
|---|---|---|---|---|---|---|---|---|---|---|---|---|---|---|---|---|---|
|  |  |  |  |  | 粒子形状 | 粒径(μm) | 白色度(%) | 比重 | 比表面積(㎡/g) | 屈折率 | 吸油量(mℓ/100g) | その他 |  | 容器 | 重量 |  |  |
| 白石工業 | 白艶華PZ | 沈降炭酸カルシウム(膠質) | 粉体 | 1.0 | 立法形凝集体 |  | 95 | 2.65 | 15.5 (BET) | 1.57 | 47.0 (煮アマニ油) |  | 塗工 | 紙袋<br>フレコン | 20kg | 白色度，不透明度を高め，インキ受理性を改善する．セミグロスタイプ，ダルタイプのコート紙用顔料. | 白石カルシウム |
|  | カルライトSA | 〃 | 〃 | 〃 | ウニ状 | 3.0 | 〃 | 2.85 | 10.0 |  | 90（0法） | pH10.5 | 〃 |  |  | 感熱紙用顔料. | 〃 |
|  | カルライトKT | 〃 | 〃 | 3.0 | 〃 | 2.3 | 97 | 〃 | 35.0 |  | 140（同） | 同9.6 |  |  |  | 〃 | 〃 |
|  | ツネックスE | 沈降炭酸カルシウム(膠質) | 〃 | 1.0 | 紡錘形凝集体 |  | 96 | 2.65 | 7.5 (BET) |  | 39.5 |  | 塗工 | 紙袋 | 20kg | 白色度，不透明度を高め，インキ受理性を改善する．マットタイプのコート紙用顔料. | 〃 |

### 染料・着色顔料　蛍光染料・染料

| 会社名 | 銘柄 | 薬品系統主要成分 | 化学組成 | 色相 | 性状 | 有効成分(%) | 特性 |  | 用法 | 荷姿 |  | 品質特徴・用途など | 代理店または輸入先 |
|---|---|---|---|---|---|---|---|---|---|---|---|---|---|
|  |  |  |  |  |  |  | 水溶解性 | 耐光性 |  | 容器 | 重量 |  |  |
| 日成共益 | SUNWHITE BUL H/C | 蛍光増白剤 | スチルベン誘導体 |  | 液体 |  | 良 | 良 | 内添，サイズプレス，塗工 | ドラム<br>コンテナ | 200kg<br>1 t | 汎用性が高く，優れた効果を生む. | SUN RISE CHEMICAL Ind. Co., Ltd. |
|  | SUNWHITE BUL conc | 〃 | 〃 |  | 〃 |  | 〃 | 〃 | 〃 | 〃 | 〃 | 〃 |  |
|  | SUNWHITE CST | 〃 | 〃 |  | 〃 |  | 〃 | 〃 | サイズプレス，塗工 | 〃 | 〃 | サイズプレス，コーティング用途で高い増白効果が得られる. | 〃 |
| 日曹商事 | ケイコールCXL | 蛍光増白剤 | 4,4'-ビストリアジニルアミノスチルベン-2,2'-ジスルホン酸誘導体 | 黄褐色 | 水溶液 | 27 | 任意に溶解 | 弱 | 内添(アルカリ抄紙)，サイズプレス（澱粉，澱粉＋PVAで良好)， | 缶<br>ドラム<br>コンテナ | 20kg ～<br>1,100kg<br>など | 耐熱．使用方法：アルカリ性の製品のため，MSDSの人健康有害性情報に沿って取り扱う. | 台湾 |

### 無機・合成繊維

| 会社名 | 銘柄 | 薬品系統主要成分 | 特性 |  |  |  |  |  |  |  |  | 品質特徴 | 不織布・紙の製法 | 用途 | 代理店または輸入先 |
|---|---|---|---|---|---|---|---|---|---|---|---|---|---|---|---|
|  |  |  | 繊維長(㎜) | 太さ(d or μ) | 強度g/d dry | 強度g/d wet | 伸度(%) | 比重 | 軟化点℃ | 吸湿率 | その他 |  |  |  |  |
| 三晶 | ダイワボウポリプロ PZ | ポリプロピレン | 3～20 | 0.5～5d | 4～7 |  | 30～150 | 0.91 | 140～155℃ |  | 160～165℃ | 極細および一般品. | 他の原料と混合し抄紙法で使用する. | 製紙原料（ヒートシール紙). |  |
|  | NBF Hタイプ | 熱接着性複合繊維 | 5 | 0.7~3 | 2.0～3.5 |  | 100～250 | 0.92 |  |  | 低融点成分融点 130～134℃ | 高い配合率による抄紙が可能. | 抄紙時あるいはヒートロール，熱風式熱処理機にて熱接着. | 湿式不織布，衛材，産業資材用. |  |
|  | Eタイプ | 〃 | 〃<br>10 | 2<br>3 | 〃 |  | 150～250 | 〃 |  |  | 96～100℃ | ヤンキードライヤーの温度での熱接着が可能. | 〃 | 〃 |  |
|  | ボンネルMVP D122 | アクリル | 3 | 0.1 |  |  |  | 1.17 |  |  |  | 極細品. |  | 各種産業資材用. |  |